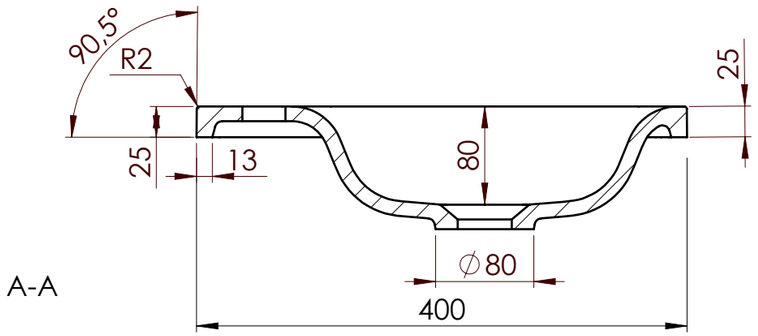

A-A

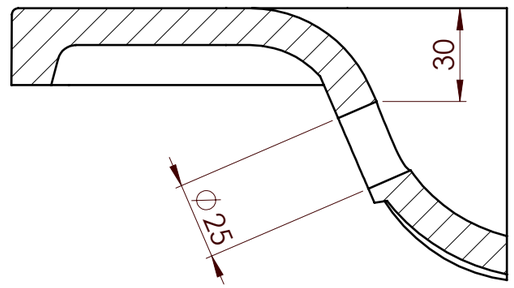

C-C (1 : 2)

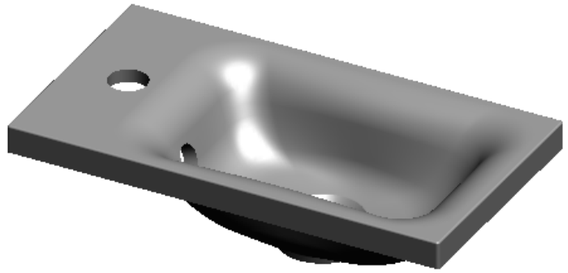

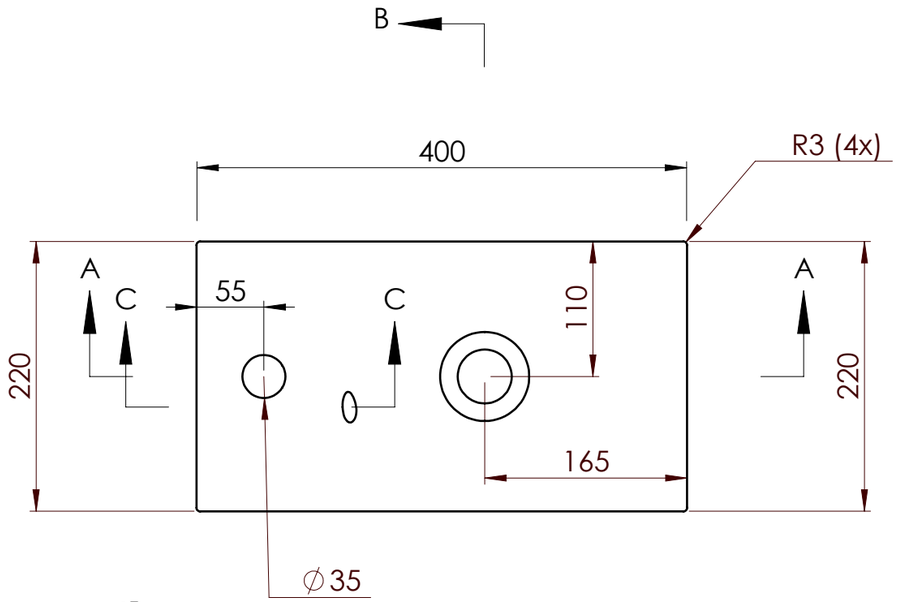

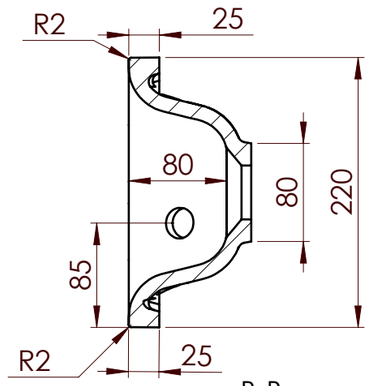

B-B

Tolerance length	+3/-0 mm
Tolerance length granite	+1.5/-1.5 mm
Tolerance Taphole Location	+3/-3 mm
Tolerance overflowhole Location	+3/-3 mm
Tolerance plane bending	+1.5/-1.5 mm

Konstruerad Av	Ritad Av	Skapad Datum	Godkänd Av	Tolerans Length (mm) +3/-0	Skala 1:5
Projekt ID	Kund		Titel / Benämning		
Ägare			MM Art.nr	6121250401xx	
			Dimensions	400 X 220 / 25	
			Client ID	Rev	Blad 1 (2)