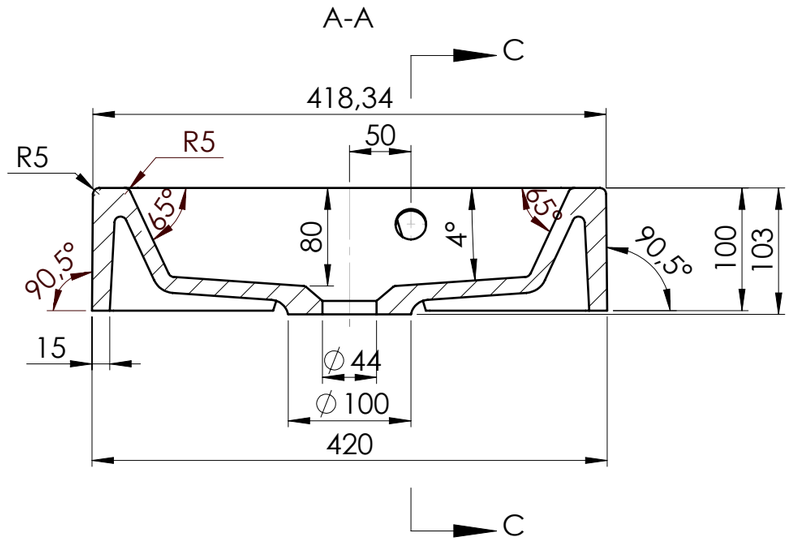

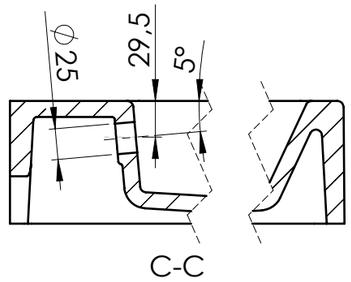

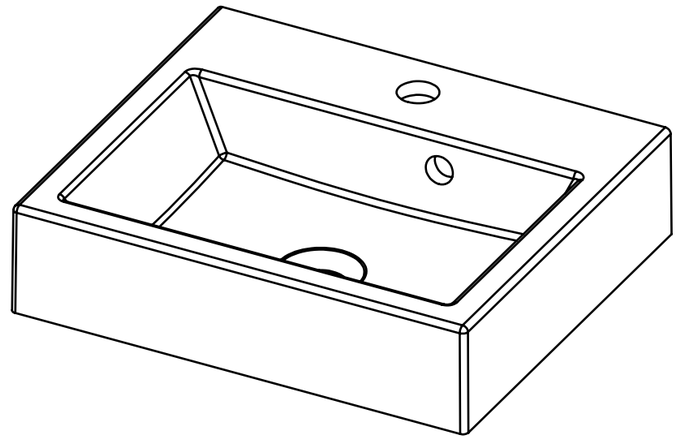

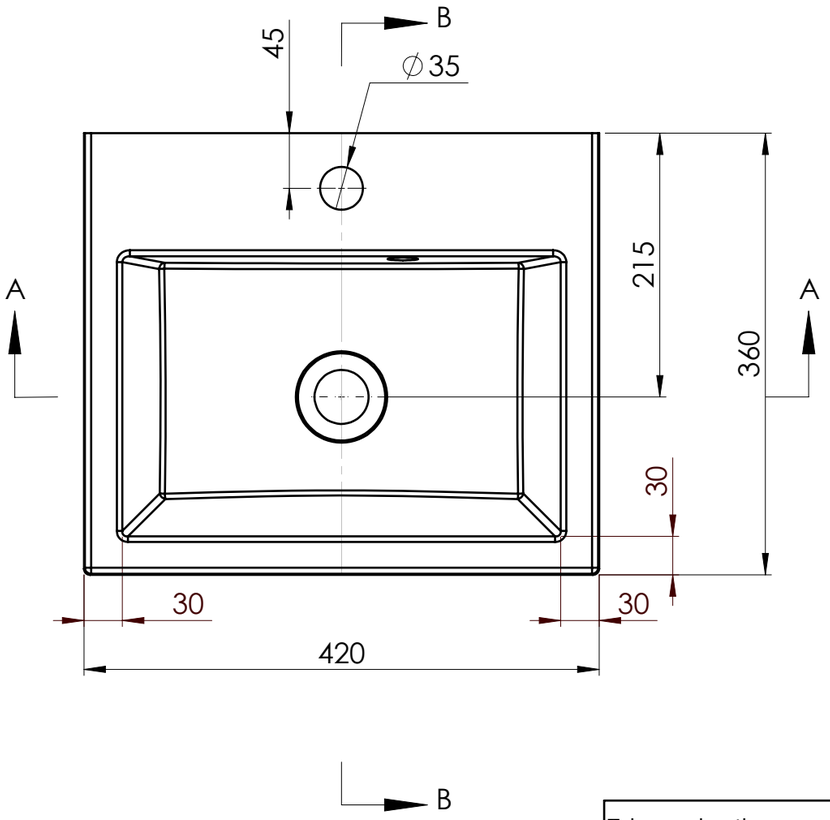

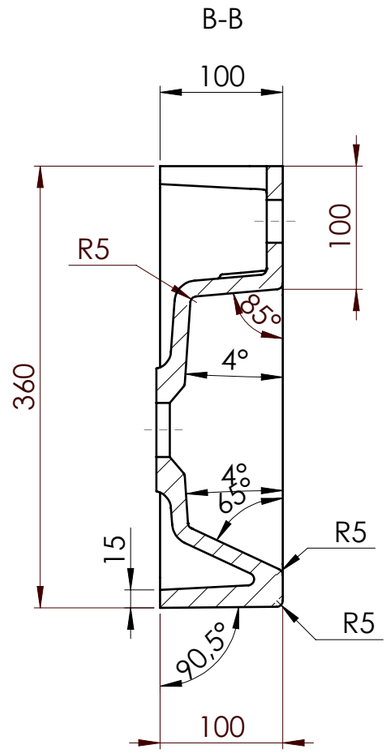

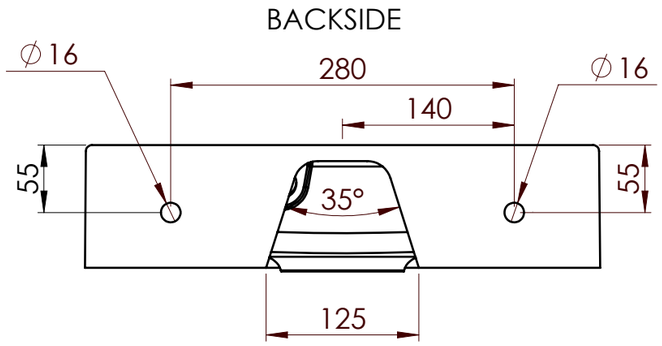

Tolerance length	+3/-0 mm
Tolerance length granite	+1.5/-1.5 mm
Tolerance Taphole Location	+3/-3 mm
Tolerance overflowhole Location	+3/-3 mm
Tolerance plane bending	+1.5/-1.5 mm

Konstruerad Av	Ritad Av	Skapad Datum	Godkänd Av	Tolerans Length (mm) +3/-0	Skala 1:5
Projekt ID	Kund		Titel / Benämning		
Ägare			MM Art.nr	6121360411xx	
			Dimensions	420 x 360 / 100	
			Client ID	Rev 1.2	Blad